SL03B-MID

LICZNIK ENERGII ELEKTRYCZNEJ / ELECTRICITY METER / STROMZÄHLER / СЧЁТЧИК ЭЛЕКТРИЧЕСКОЙ ЭНЕРГИИ / COMPTEUR D'ÉLECTRICITÉ / ELEKTROMĚR / ELEKTROMER / VILLAMOS FOGYASZTÁSMÉRŐ / ELEKTROS SKAITIKLIAI / ELEKTROENERĢIJAS MĒRĪTĀJS / ELEKTRIARVESTI / VATIHORÍMETRO / CONTATORE DI ENERGIA ELETTRICA

Instrukcja montażu / Installation instructions / Инструкция по монтажу / Montageanleitung / Les instructions de montage / Návod na montáž / Návod na montáž / Szerelési utasítás / Montažo instrukcija / Montāžas instrukcijas / Paigaldusjuhised / Instrucciones de montaje / Istruzioni per l'installazione

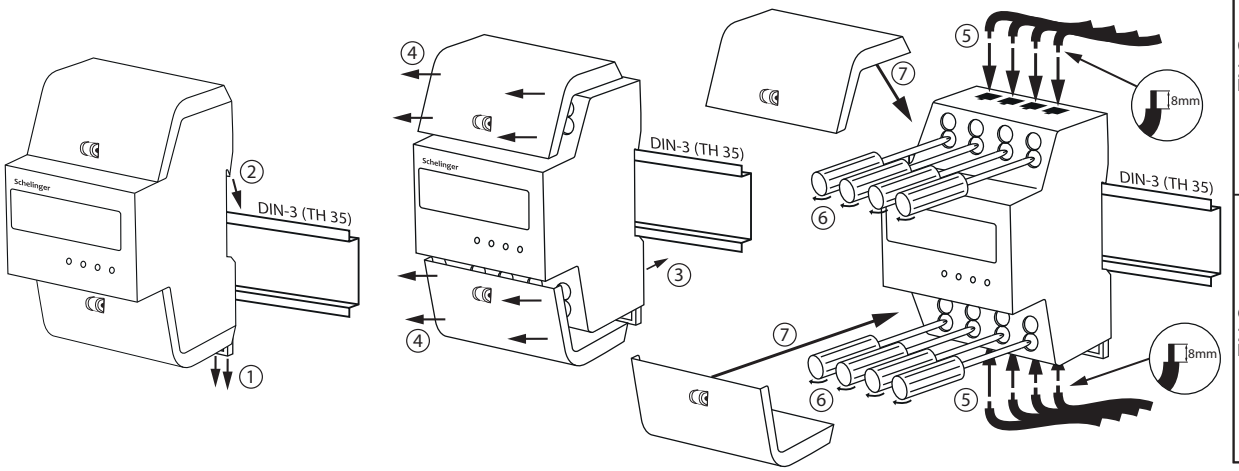

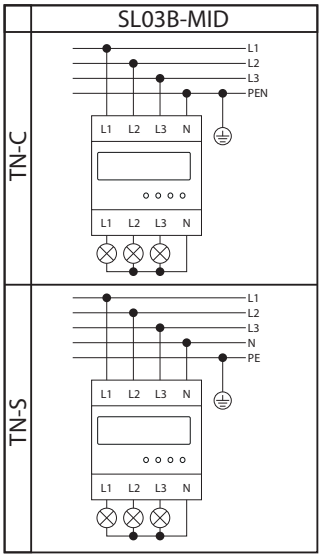

PL: Nie wyrzucać zużytych urządzeń elektrycznych i elektronicznych razem z odpadami komunalnymi, ze względu na obecność w sprzęcie niebezpiecznych dla środowiska substancji. Urządzenia te należy przekazać do punktu zbiórki w celu poddania recyklingowi. Informacja opunktach zbiórki dostępna jest u władz lokalnych jak i w siedzibie producenta.
EN: Waste electrical products should not be disposed with household waste. Please recycle where facilities exist. Check with Your Local Authorityor retailer for recycling advice.
DE: Elektroschrott sollte nicht mit dem Hausmüll entsorgt werden. Bitte recyceln soweit das möglich ist. Überprüfen Sie Ihre lokalen Behörden oder Einzelhändler bezüglich Rat der Wiederverwertung.
RU: Не выбрасывать использованных электрических и электронических устройств вместе с бытовыми отходами с повода на наличие в устройствах опасных веществ для окружающей среды. Данное устройство необходимо передать в пункт сбора с целью дальнейшей переработки. Информация о пунктах сбора доступна в местных органах власти, а также от производителя.
FR: Ne pas jeter les appareils électriques et électroniques usés avec les déchets municipaux en raison de la présence de substances dangereuses pour l'environnement dans ces appareils. Ces appareils doivent être remis à un point de collecte pour le recyclage. Les informations sur les points de collecte sont disponibles auprès des autorités locales ainsi que dans le siège social du fabricant.
CZ: Nevyhazujte odpadní elektrické a elektronické zařízení spolu s komunálním odpadem z důvodu přítomnosti v zařízení environmentálně nebezpečných látek. Tato zařízení by měly být předány na sběrné místo pro recyklaci. Informace o sběrných místech jsou dostupné na místních úřadech a také v sídle výrobce.
SK: Nevyhadzujte odpadové elektrické a elektronické zariadenia spolu s komunálnym odpadom z dôvodu prítomnosti v zariadení environmentálne nebezpečných látok. Tieto zariadenia by mali byť odovzdané na zberné miesto na recykláciu. Informácie o zberných miestach sú dostupné na miestnych úradoch, ako aj v sídle výrobcu.
HU: Az elektromos és elektronikus készülékeket a háztartási hulladékok közé kidobni tilos, mivel a berendezések a környezetre káros anyagokat tartalmaznak. Azokat a berendezéseket azok gyűjtésére kijelölt hulladékgyűjtő helyen kell leadni újrahasznosítás céljából. A gyűjtőhelyekről szóló információk a helyi hatóságoknál és a gyártó székhelyén állnak rendelkezésre.
LT: Neišmesti susidėvėjusių elektros ir elektrinių įrenginių su komunalinėmis atliekomis dėl gaminyje esančių kenksmingų aplinkai medžiagų. Gaminius privaloma perduoti tokių atliekų surinkimo ir perdirbimo punktams. Informacija apie surinkimo punktus prieinama vietos vadovų centruose ir gamintojo būstinėje.
LV: Neizmetiet elektronisko ierīču atkritumus kopā ar sadzīves atkritumiem, jo tajās ir videi bīstamas vielas. Šīs ierīces jāaizved uz atkritumu pārstrādes savākšanas punktu. Informācija par savākšanas punktiem ir pieejama gan vietējās pašvaldībās, gan ražotāja birojā.
EE: Ärge visake kasutatud elektri- ja elektroonikaseadmeid koos olmejäätmetega, kuna seadmes on keskkonnale ohtlikke aineid. Need seadmed tuleb saata ringlussevõtukohta kogumispunkti. Teavet kogumispunktide kohta saate nii kohalikelt valitsustelt, kui tootja peakorteritlt ka.
ES: No elimine los equipos eléctricos y electrónicos desgastados junto con los residuos municipales debido a la presencia en los equipos de sustancias peligrosas para el medio ambiente. Los equipos deben entregarse a un punto de recogida para su posterior reciclaje. La información relativa a los puntos de recogida está disponible en las oficinas de las autoridades locales y en las instalaciones del fabricante.
IT: Non buttare apparecchiature elettriche ed elettroniche insieme agli altri rifiuti solidi urbani, in quanto contengono sostanze dannose per l'ambiente. Questo tipo di apparecchiature deve essere consegnato ad un apposito punto di raccolta per il riciclo. Le informazioni sui punti di raccolta sono disponibili presso il Comune di residenza e presso la sede del fabbricante.

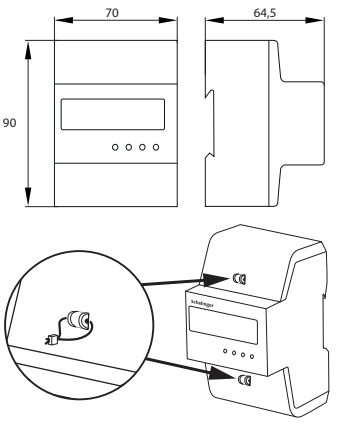

1	2	3	4	5	6	7	8	9
U_n 3x230/ 400V~ 50Hz	I_b 5A	I_{min} 0,25A	I_{max} 100A	Class1/Ⓑ	IP51	+55°C / -25°C	2kV/1min	U_{imp} 6kV
10	**11**	**12**	**13**	**14**	**15**	**16**	**17**	
≤10 VA ≤2 W			50mm² Max			M1	E2	

M27 0122
T11952

PL
1. Napięcie znamionowe.
2. Prąd bazowy.
3. Prąd minimalny.
4. Prąd maksymalny.
5. Klasa dokładności (IEC/MID).
6. Stopień ochrony IP.
7. Temperatura pracy.
8. Wytrzymałość elektryczna izolacji.
9. Znamionowe napięcie udarowe.
10. Pobór własny.
11. Uwaga, ryzyko porażenia prądem.
12. Do użytku wewnętrznego.
13. Pojemność zacisków.
14. Klasa ochronności.
15. Licznik do pomiarów w sieci trójfazowej.
16. Klasa środowiska mechanicznego.
17. Klasa środowiska elektromagnetycznego.

EN
1. Rated voltage.
2. Base current.
3. Minimum current.
4. Maximum current.
5. Accuracy class (IEC/MID).
6. IP protection class.
7. Operating temperature.
8. Electrical strength of insulation.
9. Rated surge voltage.
10. Own consumption.
11. Warning, risk of electric shock.
12. For indoor use.
13. Terminal capacity.
14. Klasa ochronności.
15. Meter for measurements in a three-phase network.
16. Mechanical environment class.
17. Electromagnetic environment class.

DE
1. Nennspannung.
2. Basisstrom.
3. Minimaler Strom.
4. Maximaler Strom.
5. Genauigkeitsklasse (IEC/MID).
6. IP-Schutzklasse.
7. Betriebstemperatur.
8. Elektrische Festigkeit der Isolierung.
9. Nennstoßspannung.
10. Eigenverbrauch.
11. Achtung, Stromschlaggefahr.
12. Für den Einsatz in Innenräumen.
13. Anschlusskapazität.
14. Klasa ochronności.
15. Messgerät für Messungen in einem Dreiphasennetz.
16. Mechanische Umgebungsklasse.
17. Elektromagnetische Umgebungsklasse.

RU
1. Номинальное напряжение.
2. Базовый ток.
3. Минимальный ток.
4. Максимальный ток.
5. Класс точности (IEC/MID).
6. Класс защиты IP.
7. Рабочая температура.
8. Электрическая прочность изоляции.
9. Номинальное импульсное напряжение.
10. Собственное потребление.
11. Предупреждение, опасность поражения электрическим током.
12. Для использования в помещении.
13. Емкость клемм.
14. Klasa ochronności.
15. Счетчик для измерений в трехфазной сети.
16. Класс механической среды.
17. Класс электромагнитной среды.

FR
1. Tension nominale.
2. Courant de base.
3. Courant minimal.
4. Courant maximal.
5. Classe de précision (CEI/MID).
6. Classe de protection IP.
7. Température de fonctionnement.
8. Résistance électrique de l'isolation.
9. Tension de surtension nominale.
10. Autoconsommation.
11. Avertissement, risque de choc électrique.
12. Pour une utilisation en intérieur.
13. Capacité des bornes.
14. Klasa ochronności.
15. Compteur pour mesures dans un réseau triphasé.
16. Classe d'environnement mécanique.
17. Classe d'environnement électromagnétique.

CZ
1. Jmenovité napětí.
2. Základní proud.
3. Minimální proud.
4. Maximální proud.
5. Třída přesnosti (IEC/MID).
6. Třída ochrany IP.
7. Provozní teplota.
8. Elektrická pevnost izolace.
9. Jmenovité rázové napětí.
10. Vlastní spotřeba.
11. Varování, nebezpečí úrazu elektrickým proudem.
12. Pro vnitřní použití.
13. Kapacita terminálu.
14. Klasa ochronności.
15. Měřič pro měření v třífázová síť.
16. Třída mechanického prostředí.
17. Třída elektromagnetického prostředí.

SK
1. Menovité napätie.
2. Základný prúd.
3. Minimálny prúd.
4. Maximálny prúd.
5. Trieda presnosti (IEC/MID).
6. Trieda ochrany IP.
7. Prevádzková teplota.
8. Elektrická pevnosť izolácie.
9. Menovité rázové napätie.
10. Vlastná spotreba.
11. Varovanie, nebezpečenstvo úrazu elektrickým prúdom.
12. Na vnútorné použitie.
13. Kapacita terminálu.
14. Klasa ochronności.
15. Merač pre merania v trojfázová sieť.
16. Trieda mechanického prostredia.
17. Trieda elektromagnetického prostredia.

HU
1. Névleges feszültség.
2. Alapáram.
3. Minimális áramerősség.
4. Maximális áramerősség.
5. Pontossági osztály (IEC/MID).
6. IP védelmi osztály.
7. Üzemi hőmérséklet.
8. Szigetelés elektromos szilárdsága.
9. Névleges túlfeszültség.
10. Saját fogyasztás.
11. Figyelmeztetés, áramütés veszélye.
12. Beltéri használatra.
13. Terminál kapacitása.
14. Klasa ochronności.
15. Mérési mérő in háromfázisú hálózat.
16. Mechanikai környezet osztály.
17. Elektromágneses környezeti osztály.

LV
1. Nominālais spriegums.
2. Bāzes strāva.
3. Minimālā strāva.
4. Maksimālā strāva.
5. Precizitātes klase (IEC/MID).
6. IP aizsardzības klase.
7. Darba temperatūra.
8. Izolācijas elektriskā izturība.
9. Nominālais pārsprieguma spriegums.
10. Pašpatēriņš.
11. Brīdinājums, elektriskās strāvas trieciena risks.
12. Lietošanai iekštelpās.
13. Terminăla jauda.
14. Klasa ochronności.
15. Skaitītājs mērījumiem in trīsfāzu tīkls.
16. Mehāniskās vides klase.
17. Elektromagnētiskās vides klase.

LT
1. Nominali įtampa.
2. Bazinė srovė.
3. Minimali srovė.
4. Didžiausia srovė.
5. Tikslumo klasė (IEC/MID).
6. IP apsaugos klasė.
7. Darbinė temperatūra.
8. Izoliacijos elektrinis stipris.
9. Vardinė viršįtampio įtampa.
10. Nuosavas vartojimas.
11. Įspėjimas, elektros smūgio pavojus.
12. Naudoti patalpose.
13. Terminalo talpa.
14. Klasa ochronności.
15. Skaitiklis matavimams in trifazis tinklas.
16. Mechaninės aplinkos klasė.
17. Elektromagnetinės aplinkos klasė.

EE
1. Nimipinge.
2. Baasvool.
3. Minimaalne vool.
4. Maksimaalne vool.
5. Täpsusklass (IEC/MID).
6. IP kaitseklass.
7. Töötemperatuur.
8. Isolatsiooni elektriline tugevus.
9. Nominaalne liigpinge.
10. Omatarbimine.
11. Hoiatus, elektrilöögi oht.
12. Siseruumides kasutamiseks.
13. Terminali võimsus.
14. Klasa ochronności.
15. Mõõtemõõtur in kolmefaasiline võrk.
16. Mehaanilise keskkonna klass.
17. Elektromagnetilise keskkonna klass.

ES
1. Tensión nominal.
2. Corriente de base.
3. Corriente mínima.
4. Corriente máxima.
5. Clase de precisión (IEC/MID).
6. Clase de protección IP.
7. Temperatura de funcionamiento.
8. Rigidez eléctrica del aislamiento.
9. Tensión de sobretensión nominal.
10. Consumo propio.
11. Advertencia, riesgo de descarga eléctrica.
12. Para uso en interiores.
13. Capacidad del terminal.
14. Klasa ochronności.
15. Medidor para mediciones en una red trifásica.
16. Clase de entorno mecánico.
17. Clase de entorno electromagnético.

IT
1. Tensione nominale.
2. Corrente di base.
3. Corrente minima.
4. Corrente massima.
5. Classe di precisione (IEC/MID).
6. Classe di protezione IP.
7. Temperatura di esercizio.
8. Resistenza elettrica dell'isolamento.
9. Tensione di sovratensione nominale.
10. Autoconsumo.
11. Attenzione, rischio di scossa elettrica.
12. Per uso interno.
13. Capacità terminale.
14. Klasa ochronności.
15. Misuratore per misurazioni in una rete trifase.
16. Classe ambiente meccanico.
17. Classe ambiente elettromagnetico.

Dodatkowe informacje:
Licznik nie posiada możliwości kasowania wskaźnika zużycia energii.
Maksymalne wskazanie wyświetlacza LCD: 999999,99.
Wyjście impulsowe S0+ (zacisk 23) oraz S0- (zacisk 22) umozliwia podłączenie zewnętrznego urządzenia impulsowego rejestrującego impulsy (S0) generowane przez licznik.
Częstotliwość wyjściowa impulsu: 1000imp/kWh.
Wskazanie zużycia energii:
L1 - żółta dioda LED,
L2 - zielona dioda LED,
L3 - czerwona dioda LED.
Wskazanie wyjścia impulsowego sygnalizowane jest migotaniem diody Led
Im wyższy pobór energii, tym częstotliwość migotania jest większa.

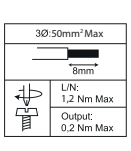

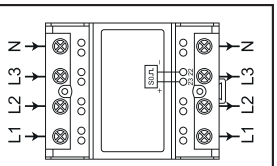

Schelinger

Bemko Sp. z o.o.
ul. Bocznicowa 13
05-850 Jawczyce
www.schelinger.eu

PL

Bezpieczeństwo
Przed przystąpieniem do montażu, lub demontażu urządzeń elektrycznych należy odłączyć zasilanie. Montaż powinien być wykonywany przez wykwalifikowanego użytkownika posiadającego uprawnienia do montażu urządzeń elektrycznych w zależności od obowiązujących przepisów w danym kraju zgodnie ze schematem montażu. Modyfikacja wyrobu powoduje stworzenie zagrożenia, oraz utratę gwarancji. Licznik jest przeznaczony do instalacji w środowisku mechanicznym „M1", w warunkach małych wstrząsów i drgań, według derektywy MID 2014/32/EU. Licznik jest przeznaczony do instalacji w środowisku elektromagnetycznym „E2", według 2014/32/EU.
Konserwacja
Wszystkie prace związane z konserwacją należy dokonywać po odłączeniu zasilania. Temperatura produktu może wzrosnąć do podwyższonej wartości. Przed przystąpieniem do konserwacji upewnić się, że temperatura produktu jest bezpieczna do jej wykonania. Zagwarantować niczym nieograniczony dopływ powietrza, nie zakrywać produktu. Do czyszczenia używać suchych i delikatnych materiałów. Nie stosować do czyszczenia środków chemicznych. Produkt nieprzystosowany do pracy w środowisku o niekorzystnych warunkach tj. wysokie zapylenie/wilgotność, woda, strefy wybuchowe, wibracje, opary chemiczne.
Zalecenia
Niestosowanie się do zaleceń zawartych w instrukcji może powodować do powstania pożaru, porażenia prądem, oparzeń lub innych szkód. Bemko sp. z o.o. nie ponosi odpowiedzialności za brak przestrzegania powyższych zaleceń. Zastrzegamy również sobie możliwość wprowadzania zmian w instrukcji – aktualna wersja dostępna na stronie www.bemko.eu.

EN

Safety
Before starting to assemble or disassemble electrical devices, disconnect the power supply. The assembly should be performed by a qualified user with the authorization to assemble electrical devices depending on the applicable regulations in a given country in accordance with the assembly diagram. Modification of the product creates a hazard and voids the warranty. The meter is designed for installation in a mechanical environment "M1", in conditions of small shocks and vibrations, according to the MID 2014/32/EU directive. The meter is designed for installation in an electromagnetic environment "E2", according to 2014/32/EU.
Maintenance
All maintenance work should be performed after disconnecting the power supply. The product temperature may rise to an increased value. Before starting maintenance, make sure that the product temperature is safe for its performance. Ensure an unrestricted air supply, do not cover the product. Use dry and delicate materials for cleaning. Do not use chemical agents for cleaning. The product is not designed to work in an environment with unfavorable conditions, such as high dust/humidity, water, explosive zones, vibrations, chemical vapors.
Recommendations
Failure to follow the recommendations contained in the manual may result in fire, electric shock, burns or other damage. Bemko sp. z o.o. is not responsible for failure to follow the above recommendations. We also reserve the right to make changes to the manual - the current version is available at www.bemko.eu.

DE

Sicherheit
Unterbrechen Sie die Stromversorgung, bevor Sie mit der Montage oder Demontage elektrischer Geräte beginnen. Die Montage sollte von einem qualifizierten Benutzer mit der Berechtigung zur Montage elektrischer Geräte gemäß den geltenden Vorschriften in einem bestimmten Land gemäß dem Montagediagramm durchgeführt werden. Eine Änderung des Produkts stellt eine Gefahr dar und führt zum Erlöschen der Garantie. Das Messgerät ist für die Installation in einer mechanischen Umgebung „M1" unter Bedingungen geringer Stöße und Vibrationen gemäß der MID-Richtlinie 2014/32/EU vorgesehen. Das Messgerät ist für die Installation in einer elektromagnetischen Umgebung „E2" gemäß 2014/32/EU vorgesehen.
Wartung
Alle Wartungsarbeiten sollten nach dem Trennen der Stromversorgung durchgeführt werden. Die Produkttemperatur kann auf einen erhöhten Wert ansteigen. Stellen Sie vor Beginn der Wartung sicher, dass die Produkttemperatur für seine Leistung sicher ist. Sorgen Sie für eine uneingeschränkte Luftzufuhr und decken Sie das Produkt nicht ab. Verwenden Sie zur Reinigung trockene und empfindliche Materialien. Verwenden Sie zur Reinigung keine chemischen Mittel. Das Produkt ist nicht für den Einsatz in Umgebungen mit ungünstigen Bedingungen wie hoher Staub-/Feuchtigkeitsbelastung, Wasser, explosiven Zonen, Vibrationen oder chemischen Dämpfen ausgelegt.
Empfehlungen
Die Nichtbeachtung der Empfehlungen im Handbuch kann zu Feuer, Stromschlag, Verbrennungen oder anderen Schäden führen. Bemko sp. z o.o. ist nicht verantwortlich für die Nichtbeachtung der oben genannten Empfehlungen. Wir behalten uns außerdem das Recht vor, Änderungen am Handbuch vorzunehmen – die aktuelle Version ist unter www.bemko.eu verfügbar.

RU

Безопастность
Перед установкой или снятинм электрооборудования, ознакомьтесь с инструкциями и отключите электропитание. Монтаж должен выполняться квалифицированным пользователем, уполномоченным устанавливать электрические устройства в зависимости от действующих законов в данной стране в соответствии с монтажной схемой. Модификация продукта вызывает создание угрозы и потерю гарантии.
Техническое обслуживание
Все работы по техническому обслуживанию должны выполняться после отключения питания. Температура продукта может повыситься до повышенного уровня. Перед началом технического обслуживания убедитесь, что температура продукта безопасна. Предоставте неограниченный доступ воздуха, не накрывайте продукт. Используйте сухие материалы для чистки. Для чистки не используйте химические вещества. Продукт не приспособлен для работы в неблагоприятных условиях, например высокая запыленность / влажность, в воде, взрывоопасные зоны, вибрации, химические пары.
Рекомендации
Неисполнение указаний, содержащихся в инструкции, может привести к пожару, поражению электрическим током, ожогам и другим травмам. Bemko sp. z o.o. не несет ответсвенности за несоблюдение вышеуказанных рекомендаций. Bemko sp. z o.o. оставляет за собой право вносить изменения в инструкцию по эксплуатации - текущая версия доступна на сайте www.bemko.eu.

FR

La sécurité
Débrancher l'alimentation électrique avant d'installer ou de démonter les équipements électriques. L'installation doit être effectuée par un utilisateur qualifié et autorisé à installer des équipements électriques, selon la réglementation en vigueur dans le pays concerné et conformément au plan d'installation. La modification du produit peut entraîner un danger et la perte de la garantie.
La maintenance
Tous les travaux d'entretien doivent être effectués lorsque l'alimentation électrique est coupée. La température du produit peut atteindre une valeur élevée. S'assurer que la température du produit est sécuritaire avant d'effectuer l'entretien. Veiller à ce que l'alimentation en air ne soit pas restreinte, ne pas couvrir le produit. Utiliser des matériaux secs et délicats pour le nettoyage. Ne pas utiliser de produits chimiques pour le nettoyage. Le produit ne convient pas pour un fonctionnement dans des conditions défavorables telles que poussière / humidité élevée, eau, zones explosives, vibrations, vapeurs chimiques.
Les recommandations
Le non-respect des instructions indiquées dans le manuel peut entraîner un incendie, un choc électrique, des brûlures ou d'autres dommages. Bemko sp. z o.o. n'est pas responsable du non-respect des recommandations ci-dessus. Nous nous réservons également le droit d'apporter des modifications au manuel - la version actuelle est disponible sur le site www.bemko.eu

CZ

Bezpečnost
Před zahájením montáže nebo demontáže elektrických zařízení odpojte napájení. Instalaci by měl provádět kvalifikovaný uživatel oprávněn montovat elektrická zařízení v závislosti od platných předpisů v dané zemi v souladu s montážní schématem. Úprava výrobku způsobí vznik ohrožení a ztrátu záruky.
Údržba
Veškeré údržbářské práce by měly být prováděny po odpojení napájení. Teplota produktu může vzrůst na zvýšenou hodnotu. Před provedením údržby se ujistěte, že teplota výrobku je bezpečná. Zaručte ničím neomezený přívod vzduchu, výrobek nezakrývejte. K čištění používejte suché a jemné materiály. K čištění nepoužívejte chemikálie. Výrobek není přizpůsoben pro práci v prostředí s nepříznivými podmínkami, t. j. vysokou prašností / vlhkostí, vodou, výbušnými zónami, vibracemi, chemickými výpary.
Doporučení
Nedodržení pokynů uvedených v tomto návodu může mít za následek požár, úraz elektrickým proudem, popáleniny nebo jiné poškození. Bemko spol. s r.o. není odpovědná za nedodržení výše uvedených doporučení. Vyhrazujeme si právo na změny v příručce - aktuální verze je k dispozici na www.bemko.eu.

SK

Bezpečnosť
Pred začatím montáže alebo demontáže elektrických zariadení odpojte napájanie. Inštaláciu by mal vykonávať kvalifikovaný používateľ oprávnený montovať elektrické zariadenia v závisloti od platných predpisov v danej krajine v súlade s montážnou schémou. Úprava výrobku spôsobí vznik ohrozenia a stratu záruky.
Údržba
Všetky údržbárske práce by sa mali vykonávať po odpojení napájania. Teplota produktu môže vzrásť na zvýšenú hodnotu. Pred vykonaním údržby sa uistite, že teplota výrobku je bezpečná. Zaručte ničím neobmedzený prívod vzduchu, výrobok nezakrývajte. Na čistenie používajte suché a jemné materiály. Na čistenie nepoužívajte chemikálie. Výrobok nie je prispôsobený na prácu v prostredí s nepriaznivými podmienkami, t. j. vysokou prašnosťou / vlhkosťou, vodou, výbušnými zónami, vibráciami, chemickými výparmi.
Odporúčania
Nedodržanie pokynov uvedených v tomto návode môže mať za následok požiar, úraz elektrickým prúdom, popáleniny alebo iné poškodenie. Bemko spol. s r.o. nie je zodpovedná za nedodržanie vyššie uvedených odporúčaní. Vyhradzujeme si právo na zmeny v príručke - aktuálna verzia je k dispozícii na www.bemko.eu.

HU

Biztonság
A villamos elektromos berendezéseket áramtalanítani kell összeszerelésük vagy szétszerelésük előtt . Szerelését az elektromos készülékek felszerelésére feljogosított, szakképzett felhasználónak kell elvégeznie az adott országban érvényes előírásoktól függően, a szerelési útmutatónek megfelelően. A termék módosítása veszéllyel jár és a jótállás elvesztését vonja maga után.
Karbantartás
Az összes, karbantartással kapcsolatos munkat előtt áramtalanítsa a lámpatestet. A termék hőmérséklete a magasabb értékre emelkedhet. A karbantartási munkák megkezdése előtt győződjön meg arról, hogy a termék hőmérséklete lehetővé teszi a munka biztonságos végzését. Biztosítani kell a korlátlan levegőellátást, ne takarja le a terméket. A tisztításhoz száraz és finom anyagokat használjon. Tisztításhoz ne használjon vegyszereket. A termék nem alkalmas kedvezőtlen munkakörülmények közti használatra, azaz nagy por/páratartalmú, víztartalmú, robbanásveszélyes zónákban, rezgések, kémiai gőzök jelenlétében.
Irányelvek
A használati utasításban rögzített irányelvek be nem tartása tüzet, áramütést, égési sérülést vagy egyéb károkat okozhat. Bemko sp. o.o. nem vállal felelősséget a fenti irányelvek be nem tartásáért. Fenntartjuk a jogot a használati utasítás megváltoztatására – az aktuális változata a www.bemko.eu címen hozzáférhető.

LV

Drošība
Pirms elektrisko ierīču montāžas vai demontāžas jāatvieno strāvas padeve. Uzstādīšana jāveic kvalificētam lietotājam, kas ir sertificēts elektrisko ierīču uzstādīšanai saskaņā ar noteikumiem, kas ir spēkā attiecīgajā valstī saskaņā ar montāžas shēmu. Izstrādājuma modifikācija rada draudus un garantijas zaudēšanu.
Uzturēšana
Visi uzturēšanas darbi jāveic pēc strāvas padeves atvienošanas. Produkta temperatūra var pieaugt līdz paaugstinātām vērtībām. Pirms uzturēšanas darbu veikšanas jāpārliecinās, vai produkta temperatūra ir atbilstoša un darbus var veikt droši. Jānodrošina neierobežotu gaisa padevi, nedrīgst nosegt produktu. Tīrīšanai izmantot sausus un smalkus materiālus. Nepieliet ķīmiskas tīrīšanas vielas. Produkts nav pielāgots darbam vidē ar nelabvēlīgiem apstākļiem, t.i., augsts putekļainums / mitrums, ūdens, sprādzienbīstamas zonas, vibrācijas, ķīmiskie izgarojumi.
Ieteikumi
Instrukcijā sniegto norādījumu neievērošana var izraisīt ugunsgrēku, elektriskās strāvas triecienu, apdegumus vai citus bojājumus. Bemko sp. o.o. (Sabiedrība ar ierobežotu atbildību) nav atbildīga par iepriekš minēto ieteikumu neievērošanu. Mēs arī paturam tiesības veikt izmaiņas instrukcijā – aktuālā versija ir pieejama www.bemko.eu

LT

Sauga
Prieš pradedami elektros įrenginių montažo arba demontažo darbus, išjunkite maitinimą. Montažą privalo atlikti kvalifikuotas naudotojas, turintis leidimą vykdyti elektros įrenginių montažą pagal šalies galiojančias nuostatas, atsižvelgiant į surinkimo schemą. Jeigu gaminys modifikuojamas, kyla grėsmės pavojus ir garantijos praradimas.
Konservavimas
Visus konservavimo darbus būtina atlikti atjungus maitinimą. Gaminio temperatūra gali pakilti iki padidintos vertės. Prieš pradedami konservavimo darbus, įsitikinkite, ar gaminio temperatūra yra saugi imtis nurodytų veiksmų. Užtikrinti niekuo neribojamą oro patekimą, nedengti gaminio. Valymui naudoti sausą ir švelnią medžiagą. Nevalyti cheminėmis priemonėmis. Gaminys nepritaikytas dirbti nepalankiomis aplinkos sąlygomis, t. y. esant dideliam dulkių kiekiui ar drėgmei, vandeniui, sprogiosioms zonoms, vibracijoms, cheminiams garams.
Rekomendacijos
Neatsižvelgiant į instrukcijoje pateiktas rekomendacijas, gali kilti gaisro, elektros srovės šoko, nudegimų ir kitų žalų pavojus. Ribotos atsakomybės įmonė Bemko sp. z o.o. neatsako už nuostolius, patirtus nesilaikant aukščiau nurodytų reikalavimų. Informuojame dėl galimybės įvesti pokyčius instrukcijoje - aktuali versija prieinama internetu: www.bemko.eu

EE

Ohutus
Enne elektriseadmete kokkupanekut või demonteerimise alustamist eemaldage toiteallikas. Paigaldamine peaks toimuma kvalifitseeritud kasutaja poolt, kes on volitatud elektriseadmete paigaldamiseks, vastavalt antud riigis kehtivatele eeskirjadele ja vastavalt montaaži kavale. Toote muutmine põhjustab ohu tekkimist ja garantii kadumist.
Hooldus
Kõik hooldustööd tuleb teha pärast toiteallika välja lülitamist. Toote temperatuur võib tõusta kõrgele. Enne hoolduse läbiviimist veenduge, et toote temperatuur on ohutu tegemisele. Tagage piiramatu õhuvarustus, ärge katke toodet. Puhastamisele kasutage kuiva ja õrna materjali. Ärge kasutage puhastamiseks kemikaale. Toode ei ole kohandatud töötada keskkonnas ebasoodsate tingimustega. St kõrge tolmus / niiskus, vesi, plahvatusohtlike piirkonnad, vibratsioon, keemiliste aur.
Soovitused
Juhendis toodud juhiste eiramine võib põhjustada tulekahju, elektrilöögi, põletusi või muid kahjustusi. Bemko OÜ ei võta endale vastutust reeglite mittejärgimise eest. Samuti jätame endale õiguse teha muudatusi juhendamiseraamatus - praegune versioon on saadaval veebisaitil www.bemko.eu

ES

Seguridad
Desconecte la fuente de alimentación antes de iniciar el montaje o el desmontaje del equipo eléctrico. El montaje debe ser realizado por un usuario cualificado, autorizado para realizar las instalaciones de equipos eléctricos según la normativa aplicable en el país en cuestión y de acuerdo con el esquema de instalación. La modificación del producto puede ser causa de riesgo y la pérdida de garantía.
Mantenimiento
Todos los trabajos de mantenimiento deben realizarse después de desconectar de la fuente de alimentación. La temperatura del producto puede elevarse hasta un valor aumentado. Antes de iniciar los trabajos de mantenimiento, asegúrese si la temperatura del producto es segura para proceder. Garantice un suministro de aire ilimitado, no cubra el producto. Para la limpieza del producto utilice materiales secos y suaves. No utilice productos químicos para la limpieza. El producto no está adaptado para su funcionamiento en ambientes de condiciones adversas, tales como: polvo /humedad altos, agua, zonas explosivas, vibraciones, vapores químicos.
Recomendaciones
El incumplimiento de las indicaciones de estas instrucciones de uso puede provocar incendios, descargas eléctricas, quemaduras u otros daños. Bemko sp. z o.o. no se hace responsable del incumplimiento de las recomendaciones anteriormente mencionadas. Nos reservamos el derecho de implementar modificaciones en las instrucciones de uso; la versión actualizada está disponible en el sitio www.bemko.eu

IT

Sicurezza
Prima del montaggio leggere le istruzioni e scollegare l'alimentazione. L'installazione deve essere eseguita da un utente qualificato autorizzato a montare dispositivi elettrici in base alle normative applicabili in un dato paese, in conformità con lo schema di montaggio. Le modifiche al prodotto possono causare rischi e perdita di garanzia.
Manutenzione
Tutti gli interventi di manutenzione devono essere eseguiti dopo aver scollegato l'alimentazione elettrica. La temperatura del prodotto potrebbe raggiungere un valore elevato. Prima di iniziare la manutenzione, assicurarsi che la temperatura del prodotto sia sicura per realizzarlo. Garantire una fornitura d'aria illimitata, non coprire il prodotto. Utilizzare materiali asciutti e delicati per la pulizia. Non utilizzare agenti chimici. Prodotto non adatto a funzionare in un ambiente con condizioni sfavorevoli, ovvero elevata polverosità/umidità, acqua, zone esplosive, vibrazioni, fumi chimici.
Raccomandazioni
La mancata osservanza delle istruzioni contenute nel manuale può provocare incendi, scosse elettriche, ustioni o altri danni. Bemko sp. O.o. non è responsabile del mancato rispetto delle raccomandazioni sopra riportate. Ci riserviamo inoltre il diritto per apportare modifiche al manuale: la versione attuale è disponibile all'indirizzo www.bemko.eu.

BEMKO Sp. z o.o.
ul. Bocznicowa 13, 05-850 Jawczyce
REGON: 140893162 NIP: 1181884396

pieczęć firmowa

DEKLARACJA ZGODNOŚCI UE

Nr: A0112/23

Producent: Bemko Sp z o.o.
Adres: ul. Bocznicowa 13
05-850 Jawczyce

Niniejszym deklarujemy że:

Licznik energii 3 fazowy MID

SL03A-MID, SL03B-MID

Niniejsza Deklaracja Zgodności UE wydana zostaje na wyłączną odpowiedzialność producenta.

Spełniają wymagania zasadnicze następujących dyrektyw / Rozporządzeń:

2014/35/UE	z dnia 26 lutego 2014r w sprawie harmonizacji ustawodawstw państw członkowskich odnoszących się do udostępniania na rynku sprzętu elektrycznego przewidzianego do stosowania w określonych granicach napięcia.
2014/30/UE	z dnia 26 lutego 2014 r. w sprawie harmonizacji ustawodawstw państw członkowskich odnoszących się do kompatybilności elektromagnetycznej (wersja przekształcona
2011/65/UE	z dnia 8 czerwca 2011r w sprawie ograniczenia stosowania niektórych niebezpiecznych substancji w sprzęcie elektrycznym i elektronicznym
2014/32/UE	z dnia 26 lutego 2014 r.w sprawie harmonizacji ustawodawstw państw członkowskich odnoszących się do udostępniania na rynku przyrządów pomiarowych (wersja przekształcona)

Do oceny zastosowano niżej wymienione normy / dokumentacje techniczne:

PN-EN 50470-1:2008 + A1:2019-03 Urządzenia do pomiarów energii elektrycznej (prądu przemiennego) -- Część 1: Wymagania ogólne, badania i warunki badań -- Urządzenia do pomiarów (klas A, B i C)
PN-EN 50470-3:2023-02 Urządzenia do pomiarów energii elektrycznej (prądu przemiennego) – Część 3: Wymagania szczegółowe – Liczniki statyczne energii czynnej (klas A, B i C)
PN-EN IEC 55014-1:2021-08 Kompatybilność elektromagnetyczna (EMC) – Wymagania dotyczące przyrządów powszechnego użytku, narzędzi elektrycznych i podobnych urządzeń – Część 1: Emisja
PN-EN 61000-3-2:2019-04 Kompatybilność elektromagnetyczna (EMC) – Część 3-2 Poziomy dopuszczalne – Poziomy dopuszczalne emisji harmonicznych prądu (fazowy prąd zasilający odbiornika < lub = iSA)
PN-EN 62052-11:2006 Urządzenia do pomiarów energii elektrycznej (prądu przemiennego) -- Wymagania ogólne, badania i warunki badań -- Część 11: Urządzenia do pomiarów
PN-EN IEC 62053-21:2021-05 Urządzenia do pomiarów energii elektrycznej (prądu przemiennego) -- Wymagania szczegółowe -- Część 21: Liczniki statyczne energii czynnej (klas 1 i 2)
PN-EN IEC 63000:2019-01 *Dokumentacja techniczna do oceny produktów elektrycznych i elektronicznych w odniesieniu do ograniczenia substancji niebezpiecznych*

Jednostka notyfikowana NMi Certin B.V, Nr 0122 przeprowadziła badanie typu UE (moduł B) połączone z zapewnieniem procesu jakości produkcji (Moduł D) i wydała certyfikat nr T11952.

Jawczyce, 17.05.2023

CE

BEMKO Prezes Zarządu

imię, nazwisko osoby upoważnionej do wystawienia deklaracji zgodności

BEMKO Sp. z o.o.
ul. Bocznicowa 13, 05-850 Jawczyce
REGON: 140893162 NIP: 1181884396

pieczęć firmowa

EU DECLARATION OF CONFORMITY

No: A112/23

Manufactorer: Bemko Sp. z o.o.
Adress: ul. Bocznicowa 13
05-850 Jawczyce

hereby declare, that product:

Energy meter 3 phase

SL03A-MID, SL03B-MID

This EU Declaration of Conformity is issued under the sole responsibility of the producer.

Is in compliance with the following directives / regulations:

2014/35/UE	of 26 February 2014 on the harmonisation of the laws of the Member States relating to the making available on the market of electrical equipment designed for use within certain voltage limits
2014/30/UE	of 26 February 2014 on the harmonisation of the laws of the Member States relating to electromagnetic compatibility
2011/65/UE	of 8 June 2011 on the restriction of the use of certain hazardous substances in electrical and electronic equipment
2014/32/UE	of 26 February 2014 on the harmonisation of the laws of the Member States relating to the making available on the market of measuring instruments (recast)

For evaluation below standards/technical documentation were used:

PN EN 50470-1:2008 + A1:2019-03 Electricity metering equipment (a.c.) - Part 1:General requirements, tests and test conditions-Metering equipment (class indexes A, B and C)
PN-EN 50470-3:2023-02 Electricity metering equipment (a.c.) - Part 3: Particular requirements - Static meters for active energy (class indexes A, B and C)
PN-EN IEC 55014-1:2021-08 Electromagnetic compatibility -- Requirements for household appliances, electric tools and similar apparatus -- Part 1: Emission
PN-EN 61000-3-2:2019-04 Electromagnetic compatibility (EMC) - Part 3-3: Limits - Limitation of voltage changes, voltage fluctuations and flicker in public low-voltage supply systems, for equipment with rated current <= 16 A per phase and not subject to conditional connection
PN-EN IEC 62052-11:2021-05 Electricity measuring devices - General requirements, tests and test conditions - Part 11: Measuring devices
PN-EN IEC 62053-21:2021-05 Electricity metering devices - Particular requirements - Part 21: AC active energy static meters (classes 0.5, 1, and 2)
EN IEC 63000:2019-01 Technical documentation for the assessment of electrical and electronic products with respect to the restriction of hazardous substances

The notified body NMi Certin B.V, No. 0122 conducted the EU type examination (Module B) combined with the production quality process assurance (Module D) and issued certificate No. T11952.

Jawczyce 17.03.2023

CE

BEMKO
Prezes Zarządu
Zbigniew Turski

imię, nazwisko i stanowisko osoby upoważnionej do wystawienia deklaracji zgodności