LED-LAMPE SAMSUNG INSIDE 230V GU10 5W 450LM 3000K 120°



CODE: D84-SLB-GU10-APM-050-3K
EAN: 5900280961747

Elektrische Daten	
Leistung im Ein-Zustand (Pon)	Pon: 5W
Leistungsfaktor	DF>0,5
Lichtdaten	
Farbe des Lichts	3000K
Farbwiedergabeindex (CRI)	CRI>80
Lichtstrom	450lm
Verteilungswinkel	120°
Installationsdaten	
Breite	50mm
Höhe	55mm
Länge	50mm
Zertifikate und Kennzeichnungen	
Energieklasse	F
EPREL	821676
Verpackung	
Verpackung	10
Pappe	100
Andere	
Nachhaltigkeit	L70B50: 25000h
Produkttyp	Źródło światła
Versorgungsspannung	Un: 230V~ 50Hz
Handle	GU10
Marke	Bemko

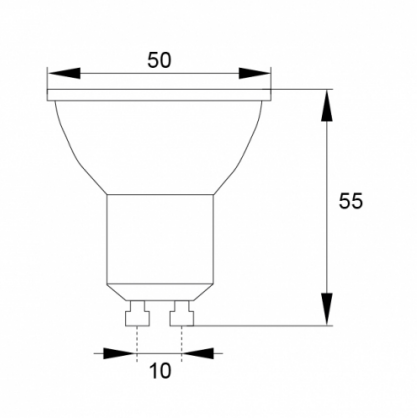

FLICKER FREE